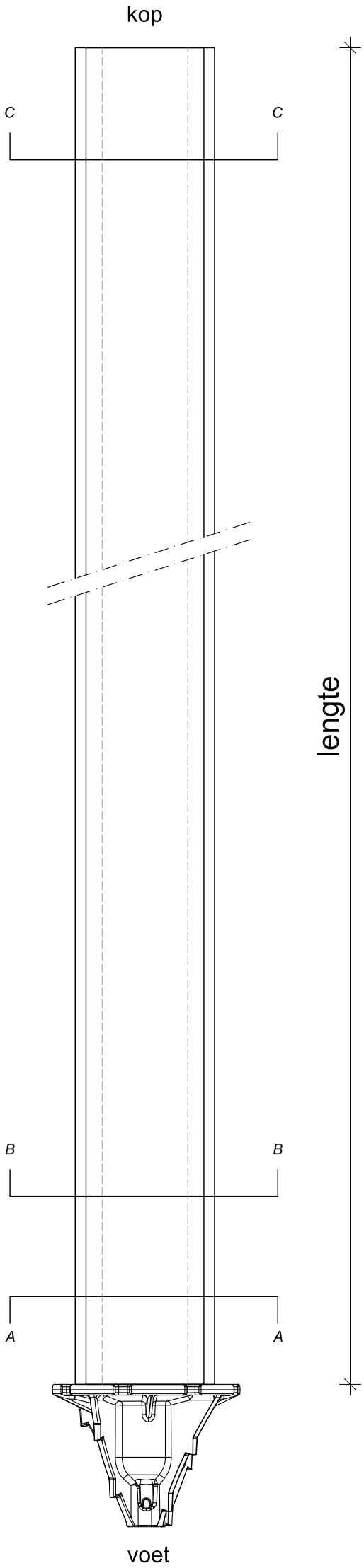

Staalkwaliteit wapening volgens BRL
Berekening heipalen binnen categorie 1 KIWA

Voorspanstaal:	Y1860S
Strengen	4 ø 12,5 = 372mm²
Aanspankracht	4 x
Werkspanning	1
Voorspanning:	1860N/mm²

Beton: C55/67

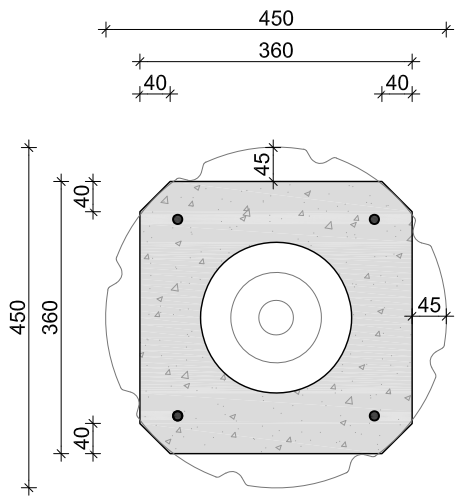

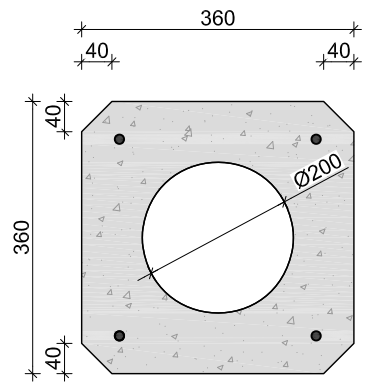

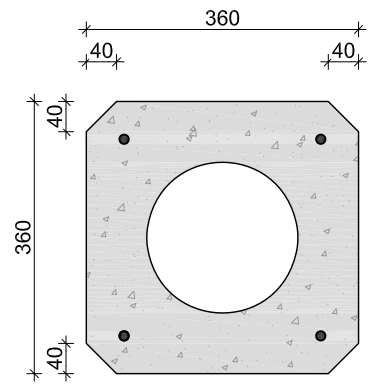

Specificatie HPS palen			Transport hijspunten		
nr	aantal	lengte	A	B	C

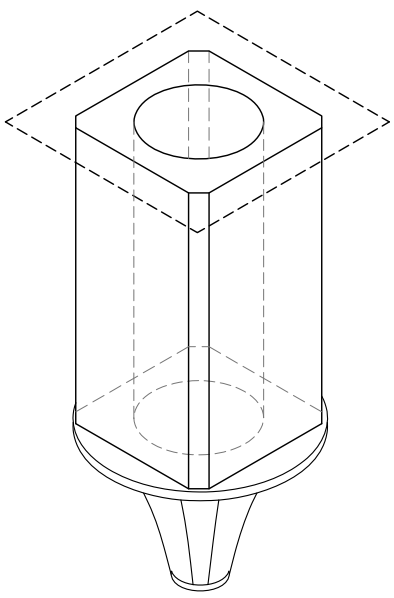
Isometrie

Opdrachtgever:			
Project:			
Onderdeel:			
Getekend:	Formaat	Ordernummer	Tekeningnr.
Gezien	Datum: 2025-10-22		

HOLLE PREFAB SCHROEFPAAL
info@hpschroefpaal.nl
www.hpschroefpaal.nl